LRW-B（ダブル型下打用）分解図

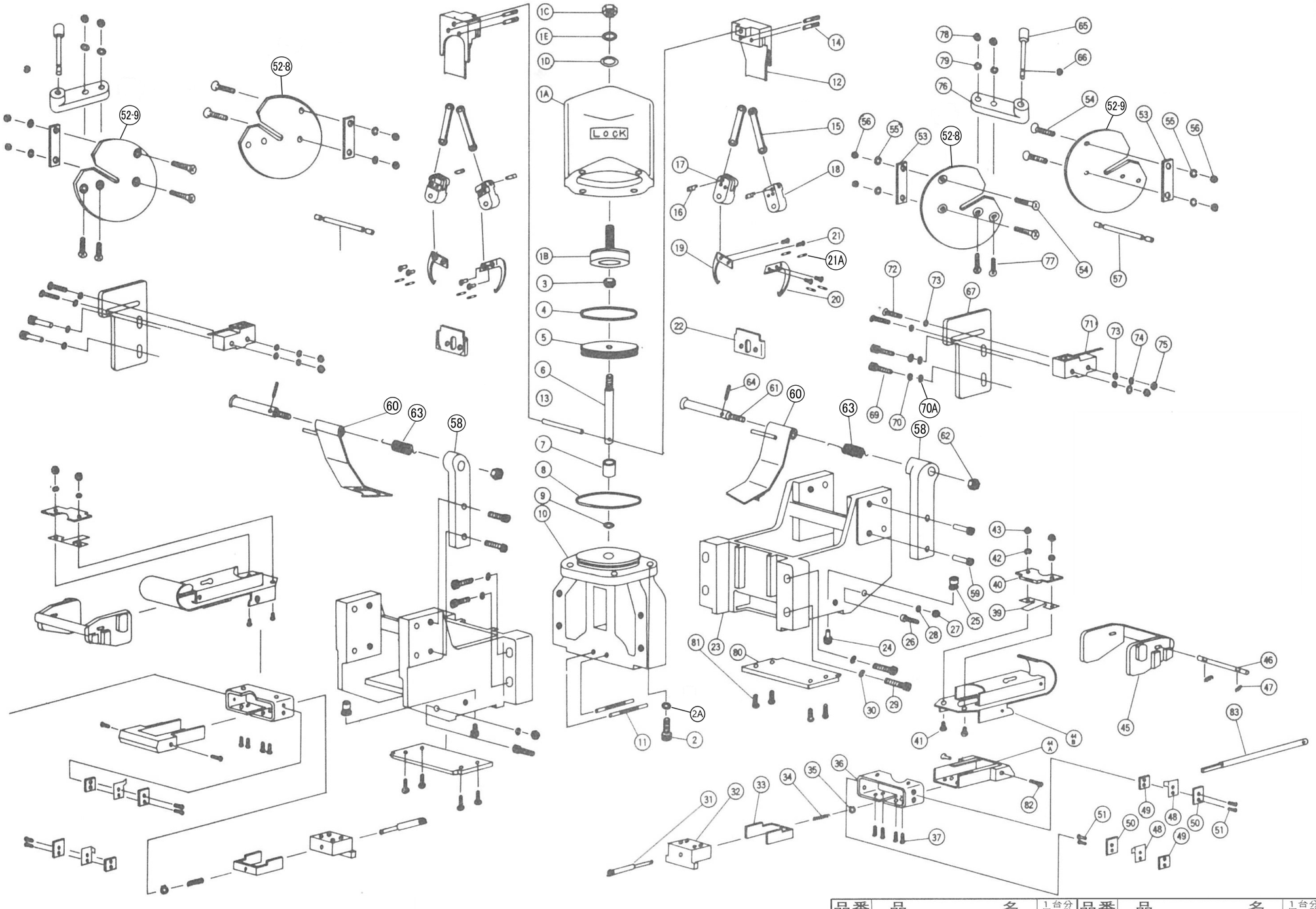

LRW-B（ダブル型下打用）部品

品番	品名	1台分個数
1A	シリンダー	1
1B	調節金具	1
1C	ナット	1
1D	ワッシャ	1
1E	スプリングワッシャ	1
2	キャップボルト	4
2A	スプリングワッシャ	4
3	ナット	1
4	Oリング	1
5	ピストン	1
6	ピストンロッド	1
7	リング	1
8	Oリング	1
9	Oリング	1
10	シリンダー受台	1
11	爪受用ピン	2
12	押板	2
13	押板用ピン	2
14	押板受止ピン	4
15	爪用リンク	4
16	ピン	4
17	爪受台（右）	2
18	爪受台（左）	2
19	爪　（右）	2
20	爪　（左）	2
21	爪止メビス	8
21A	ロールピン	8
22	フロントガイド	2
23	本体A	2
24	キャップボルト	2
25	マガジン固定金具	2
26	ボルト	4
27	ナット	4
28	スプリングワッシャ	4
29	キャップボルト	8
30	スプリングワッシャ	8
31	押シ棒	2
32	曲ゲ台	2
33	針押シ	2
34	針押シバネ	2
35	止メ輪	2
36	ホルダー	2
37	ビス	8
39	針押サエバネ	2
40	ストリッパー	2
41	皿ネジ	4
42	ワッシャ	4
43	ナット	4
44A	マガジンフレーム(1)	2
44B	マガジンフレーム(2)	2
45	止メ金具	2
46	ピン	2
47	マガジン固定バネ	4
48	ガイドバネ	4
49	バネ押エ板	4
50	ライナー(15㎜用のみ使用)	4
51	皿ネジ	8
52-8	針ケース枠板(右)	2
52-9	針ケース枠板(左)	2
53	ワッシャ(15㎜専用)	4
54	皿ネジ	8
55	スプリングワッシャ	8
56	ナット	8
57	針心軸	2
58	針押エ板取付アーム	2
59	キャップボルト	4
60	針押エ板	2
61	軸	2
62	ナット	2
63	バネ	2
64	スプリングピン	2
65	止ピン	2
66	止メ輪	2
67	スイッチ取付板	2
76	止ピンアーム	2
77	皿ネジ	4
78	六角ナット	4
79	スプリングワッシャ	4
80	底板	2
81	皿ネジ	8
82	ボルト	4
83	蕊脱バー	1
69	キャップボルト	4
70	スプリングワッシャ	4
70A	座金	4
71	マイクロスイッチ	2
72	ビス	4
73	ワッシャ	8
74	スプリングワッシャ	4
75	ナット	4