Case Boy

取扱説明書

LCB-HSB

ロック 株式会社

ご使用上の注意事項

1　ご使用前に必ず取扱説明書を最後までお読みください。

2　ご不明な点がございましたらメーカーまたは指定代理店にお問い合わせください。

3　本機の動力源にAC100V以外は使用しないで下さい。

4　ON/OFFスイッチ付近に水をかけないで下さい、感電の危険があります。

5　本機を清掃する際は、必ず電源をお切りください。

6　本機にはカッター刃が付いています、清掃の際は必ず皮手袋をしてください。

7　ベルトコンベアーに巻き込まれると危険ですので十分注意してください。

8　警告ラベル付近は危険ですので十分注意してください。

ご使用前に準備していただくもの

1　クラフトテープの場合は500m巻きの50㎜幅のテープを準備してください。

2　OPPテープの場合は1000m巻き 48㎜又は50㎜幅のテープを準備してください。

3　AC100V電源が必要です。

4　製函されるダンボールケースを準備してください。

5　テープの巻きmが50m巻きや100m巻きでもご使用していただけます。

6　入り口テーブル（附属）を取り付けてください。

7　出口ローラーを取り付けてください。

外 観 図

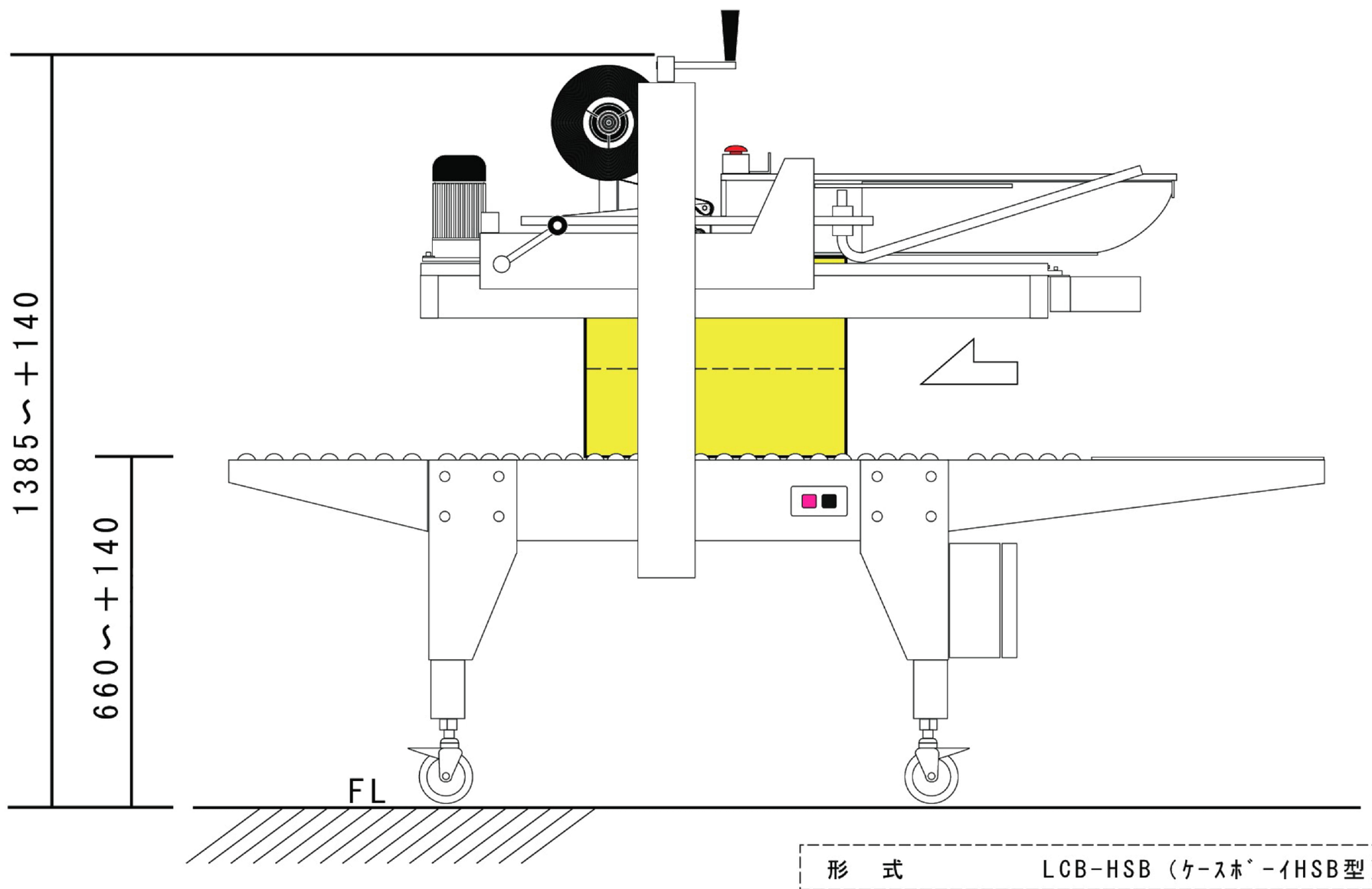

形　式	LCB-HSB（ｹｰｽﾎﾞｰｲHSB型）
機械寸法	L2120×W950×H1450
機械重量	約180kg
ｹｰｽｻｲｽﾞ	L=150～ W=200～450 H=100～510
ﾃｰﾌﾟ幅	48mm～50mm
電源使用	単相100V 50/60Hz 15A

各部の名称

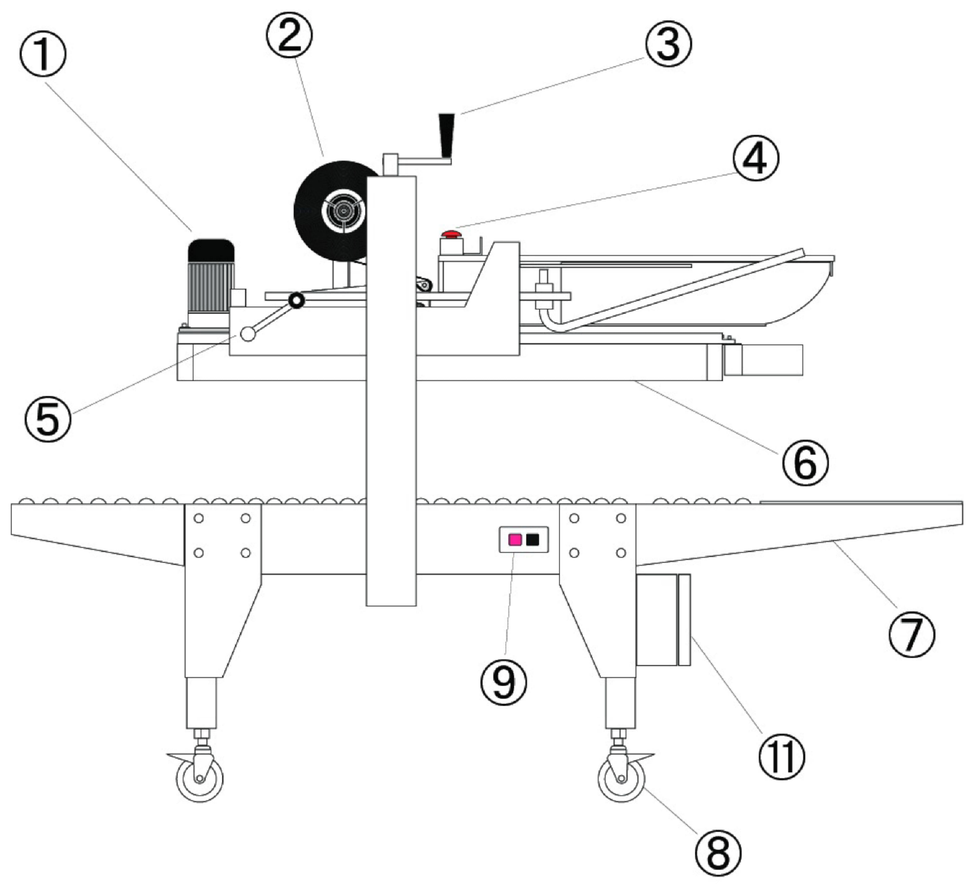

⑨ ON/OFFスイッチ
黒がON・赤がOFFです、運転を開始・停止する時に使用します。

⑩ 出口ローラー
出口側に取り付けるローラーです。

⑪ 制御BOX
インバータによる速度調整。

① モーター
150W×2台使用、長時間運転時に熱を持ちますが異常ではありません。

② テープユニット
テープを貼り付けるための装置です。カッター刃が付いていますので取扱いに注意してください。

③ 高さ調整ハンドル
このハンドルを回すと高さの調節ができます。

④ 非常停止スイッチ
非常時にボタンを押すと機械が停止します。

ボタンを回転させると解除されます。

⑤ 幅調整ハンドル
このハンドルを回すと幅の調節ができます。

⑥ サイドベルト
ダンボールを運ぶためのベルトです。

⑦ 入り口テーブル
入り口側に取り付けるテーブルです。

⑧ キャスター
ストッパー付のキャスターです、機械をご使用の際はストッパーをかけてください。

テープの通し方

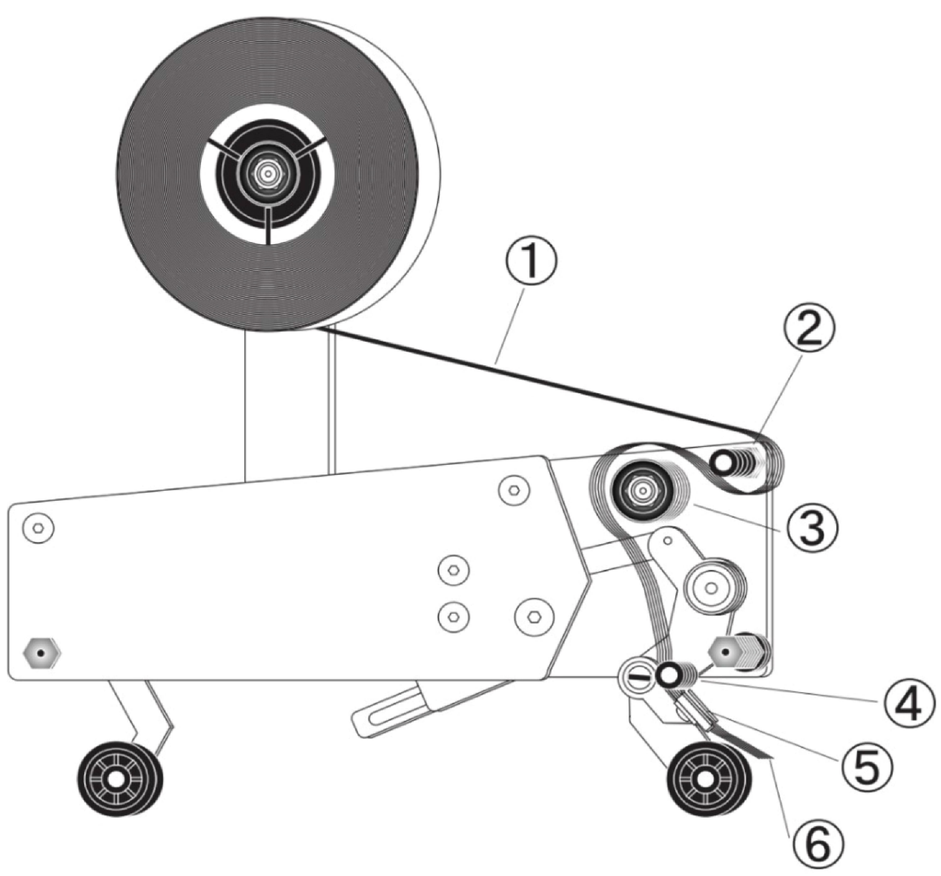

① テープの糊面が上になるようにセットして下さい。

② 1本目の細いローラーに糊面は付きません。

③ 太いローレットローラーに糊面が付きます。

④ 2本目の細いローラーには糊面が付きます。

⑤ テープガイドの内側を潜らせてください。

⑥ はさみ等でテープをカットして完了です。

保　証　書

製品名　　ＬＣＢ－ＨＳＢ　　シリアル№.

保証期間　　本体御購入日より1ヵ年

御購入日　　年　　月　　日

御客様　お名前　　殿
　　ご住所
　　お電話番号

販売店

保証規定

１:納品時の取扱説明に従った正常な使用状態で、保証期間内に故障した場合には、御買上げ販売店又は、当社が無料にて修理させて頂きます。

２:保証期間内に故障し、無料修理を御受けになる場合には、本書を必ず御提示の上、御買上げ販売店にご依頼下さい。

３:保証期間内でも次のような場合には有料にての修理になります。

a) 使用上の誤り、不当な修理及び改造による故障又は損傷

b) 火災、地 、水害、落雷、その他天災、地変、公害による故障及び損傷

c) 本書の提示が無い場合

d) 消耗品については、その限りではありません。

４:本書は再発行致しませんので紛失しないで下さい。

LOCK

SEMI-AUTOMATIC CARTON-MAKING-UP MACHINE

Case Boy Type HSB

LOCK ロック 株式会社

営業本部 〒581-0041 大阪府八尾市北木の本3-7
TEL072-995-6901(代表)FAX072-995-6902

東京営業所 〒343-0031 埼玉県越谷市大里647-1-103
TEL048-976-6907(代表)FAX048-976-6909

福岡営業所 〒816-0921 福岡県大野城市仲畑4-18-10
TEL092-573-4868(代表)FAX092-573-4869

岡山営業所 〒703-8281 岡山県岡山市中区東山2-3-25
(営業本部) TEL072-995-6901(代表)FAX072-995-6902

鹿児島営業所 〒899-5241 鹿児島県姶良市加治木町木田562-7
TEL0995-73-4960(代表)FAX0995-73-4961