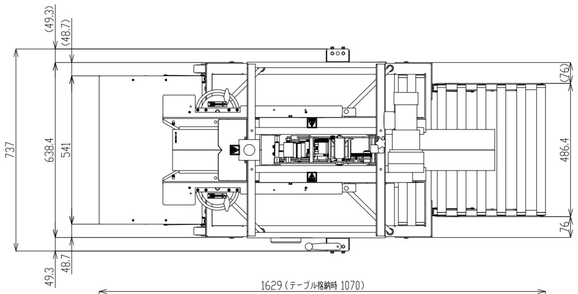

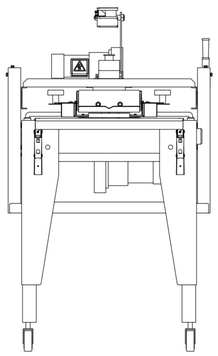

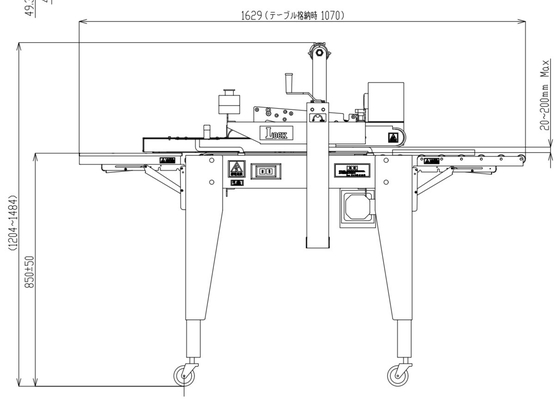

■仕　様

型　　式	LCB-H20
機　械　寸　法	L:1629mm、W:737mm、H:1204～1484mm （テーブル収納時 L:1070mm）
テーブル高さ	850±50mm
機　械　重　量	約100kg
生　産　能　力	20個／分
ケースサイズ	L:200mm～、W:150～400mm、H:20～200mm
テ　ー　プ　幅	30～50mm
電　　源	単相AC100V、50/60Hz
消　費　電　力	約160W

ロック株式会社は封函機、封函針のトップメーカーです。

LOCK ロック株式会社

営業本部	〒581-0041	大阪府八尾市北木の本3-7	TEL 072-995-6901	FAX 072-995-6902
東京営業所	〒343-0031	埼玉県越谷市大里647-1-103	TEL 048-976-6907	FAX 048-976-6909
福岡営業所	〒816-0921	福岡県大野城市仲畑4-18-10	TEL 092-573-4868	FAX 092-573-4869
鹿児島営業所	〒899-5652	鹿児島県姶良市平松5419-2	TEL 0995-73-4960	FAX 0995-73-4961
広島東部市場店	〒736-0082	広島県広島市安芸区船越南5-1-1	TEL 082-822-1707	FAX 082-822-1841
岡山営業所	TEL 072-995-6901	FAX 072-995-6902(営業本部)		
中部営業所	TEL 072-995-6901	FAX 072-995-6902(営業本部)		

製品の品質向上の為、予告なく仕様等を変更することがございます。予めご了承ください。製品の写真は印刷の都合上、実際の色と違って見えることがあります。

http://www.lock6901.co.jp　e-mail : lockco@lock6901.co.jp

改訂2023.10

LOCK

ロック株式会社

高さ2cmの段ボールをテープ貼り出来る封函機

LCB-H20

環境にやさしい封函機
段ボール箱の高さを3cm以下にすれば送料も安くできます

ロック株式会社